ԲԱՑԱՏՐԱԳԻՐ

Սևան քաղաքի Զարթոնք մանկապարտեզի հիմնանորոգման նախագծի արտաքին ջրամատակարարման և կոյուղու մասը կազմված է հաստատված նախագծային առաջադրանքի, ճարտարապետա - շինարարական հատակագծերի, տեխնիկական պայմանների և տարածքի գեոդեզիական հանույթի հիման վրա:

Նախագիծը կազմված է համաձայն ՀՀ-ում գործող շինարարական նորմաների և կանոնների:

ՋՐԱՄԱՏԱԿԱՐԱՐՈՒՄ : ԱՐՏԱՔԻՆ ՑԱՆՑ

Մանկապարտեզի ջրամատակարարումը համաձայն տեխնիկական պայմանի իրականացվում է Իսահակյան փակուղով անցնող Ø 50մմ տրամագծով գործող ցանցից /օրեկան 6ժամ գրաֆիկով/:

Սահմանազատման կետում նախատեսվում է դիտահոր, ջրաչափական հանգույցով /ջրաչափ, քամիչ, փական/: Ջուրը գործող գծից վերցվում է Ø40մմ պոլիպրոպիլենե խողովակներով: Քանի որ ցանցը չի ապահովում հրդեհաշիջման համար անհրաժեշտ ջրապահանջը, մանկապարտեզի բակում նախատեսվում է հրդեհաշիջման ջրի կուտակման հոր 3 ժամվա հրդեհամարման ծավալով $W=3_{ժ}x10լ/վրկx3.6=108մ^3$, որին ջուր է տրվում Ø40մմ խողովակով:

Մանկապարտեզը նախատեսված է 140 երեխայի համար: Անհրաժեշտ օրեկան ջրապահանջը կազմում է 11.6մ^{3}օր, պահանջվող ճնշումը՝ 14մ, արտաքին հրդեհաշիջման ջրապահանջը՝ 1x10լ/վրկ:

Ջրամատակարարման արտաքին ցանցի թաղման խորությունը՝ 1.20մ: Սառեցման խորությունը 1.14մ է:

ՋՐԱՀԵՌԱՑՈՒՄ: ԱՐՏԱՔԻՆ ՑԱՆՑ

Մանկապարտեզի մասնաշենքերից դուրս եկող կեղտաջրերը, համաձայն տեխնիկական պայմանի, բակային ցանցով հեռացվում են և լցվում քաղաքային կոյուղու ցանց: Բակային ցանցը նախատեսվում է իրականացնել Ø150մմ տրամագծով պոլիվինիլքլորիդե խողովակներով:

Ելքագծերի և կոյուղագծի ուղղության թեքման կետերում տեղադրվում են կոյուղու դիտահորեր ե/բ հավաքովի էլեմենտներից:

Միացումը գործող կոյուղու ցանցին կատարվում է Իսահակյան փակուղով անցնող Ø250մմ տրամագծով ցանցին գոյություն ունեցող դիտահորում ըստ առվակի վերևի նիշի:

Ջրամատակարարման և կոյուղու համակարգերը շահագործելուց առաջ անհրաժեշտ է փորձարկել, իսկ ջրամատակարարման համակարգը միաժամանակ պետք է ախտահանել քլորաջրով:

Մոնտաժային աշխատանքները սույն նախագծով կատարելուց հետո մանկապարտեզը կունենա հուսալի և անխափան աշխատող ջրամատակարարման և կոյուղու համակարգեր:

ՀԱՄԱԿԱՐԳԻ ԱՆՎԱՆՈՒՄԸ	ՀԱՇՎԱՐԿԱՅԻՆ ԵԼՔԵՐ			ԾԱՆՈԹՈՒԹՅՈՒՆ
	Մ^3/ՕՐ	Մ^3/ԺԱՄ	Լ/ՎՐԿ	
ՋՐԱՄԱՏԱԿԱՐԱՐՈՒՄ	11.6	2.52	0.7	ԱՐՏԱՔԻՆ ՀՐԴԵՀԱՇԻՋՈՒՄ 10լ/վրկ
ԿՈՅՈՒՂԻ	18.4	-	-	

ԱՇԽԱՏԱՆՔԱՅԻՆ ԳԾԱԳՐԵՐԻ ԱՆՎԱՆԱՑԱՆԿ

NN Ը/Կ	ԳԾԱԳՐԵՐԻ ԱՆՎԱՆՈՒՄԸ	ՄԱԿՆԻՇ	ԷՋ
1	2	3	4
1	ԳԼԽԱՄԱՍԱՅԻՆ ԹԵՐԹ	ՋԿ-1	
2	ՋՐԱՄԱՏԱԿԱՐԱՐՄԱՆ ԵՎ ԿՈՅՈՒՂՈՒ ԱՇԽԱՏԱՆՔԱՅԻՆ ԾԱՎԱԼՆԵՐ	ՋԿ-2	
3	ԳԼԽԱՎՈՐ ՀԱՏԱԿԱԳԻԾ ԱՐՏԱՔԻՆ ՋԿ ՑԱՆՑԵՐՈՎ	ՋԿ-3	
4	ՋՐԱՉԱՓԱԿԱՆ ԴԻՏԱՀՈՐ: ԿՏՐՎԱԾՔ, ՀԱՏԱԿԱԳԻԾ, ՄԱՍՆԱԳԻՐ	ՋԿ-4	
5	ԿՈՅՈՒՂԱԳԾԻ ԵՐԿԱՅՆԱԿԱՆ ԿՏՐՎԱԾՔ: ԿՈՅՈՒՂԱԳԾԻ ԽՐԱՄՈՒՂՈՒ ԸՆԴԼԱՅՆԱԿԱՆ ԿՏՐՎԱԾՔ	ՋԿ-5	
6	ԿՈՅՈՒՂՈՒ ԴԻՏԱՀՈՐԵՐԻ ԿՏՐՎԱԾՔՆԵՐ, ՀԱՏԱԿԱԳԻԾ, Ե/Բ ԷԼԵՄԵՆՏՆԵՐԻ ԱՂՅՈՒՍԱԿ	ՋԿ-6	

ՊԱՅՄԱՆԱԿԱՆ ՆՇԱՆՆԵՐ

- ՆԱԽԱԳԾՎՈՂ ՋՐԱԳԻԾ
- Ջ — Ջ — Ջ — ԳՈՐԾՈՂ ՋՐԱԳԻԾ
- ՆԱԽԱԳԾՎՈՂ ՋՐԱՄԱՏԱԿԱՐԱՐՄԱՆ ԴԻՏԱՀՈՐ Հ/Հ ՀԻԴՐԱՆՏՈՎ
- ՆԱԽԱԳԾՎՈՂ ԿՈՅՈՒՂԱԳԻԾ
- ԿՀ — ՆԱԽԱԳԾՎՈՂ ԿՈՅՈՒՂՈՒ ԴԻՏԱՀՈՐ
- ՆԱԽԱԳԾՎՈՂ ՀԱԿԱՀՐԴԵՀԱՅԻՆ ՋՐԻ ԿՈՒՏԱԿՄԱՆ ՀՈՐ

Ն.Գ.Ճ.	Ա.ՆԱԶԱՐՅԱՆ		ՕԲ.ԱՆՎԱՆՈՒՄԸ ԳԵՂԱՐՔՈՒՆԻՔԻ ՄԱՐԶ,Ք.ՍԵՎԱՆ ԹԻՎ 2 «ԶԱՐԹՈՆՔ» ՄԱՆԿԱՊԱՐՏԵԶԻ ՀԻՄՆԱՆՈՐՈԳՄԱՆ ՆԱԽԱԳԻԾ	ASKMED design	
ՆԱԽԱԳԾՈՂ	Է.ԽԱՉԱՏՐՅԱՆ			«ԱՍՔՄԵԴ դիզայն» ՍՊԸ	
			ԹԵՐԹԻ ԱՆՎԱՆՈՒՄԸ ԳԼԽԱՄԱՍԱՅԻՆ ԹԵՐԹ	ՕԲՅԵԿՏ	05/15
ՍՏՈՒԳԵՑ				ԹԵՐԹ	ՋԿ-1 ՓՈՒԼ ԱԳ
ՊԱՏՎԻՐԱՏՈՒ՝ (Հ. Տ. Ջ. Հ.)				ԹԵՐԹԵՐ	6

ԱՐՏԱՔԻՆ ՋՐԱՄԱՏԱԿԱՐԱՐՄԱՆ ԱՇԽԱՏԱՆՔԱՅԻՆ ԾԱՎԱԼՆԵՐ

NN Ը/Կ	Աշխատանքների անվանումը	Չափ. միավոր	Քանակ
1	III կարգի բնահողի քանդում խրամուղում կողալցումով	Մ^3	63.0
2	III կարգի բնահողի քանդում ձեռքով խրամուղում կողալցումով	Մ^3	6.0
3	Ավազի նախաշերտի փռում խողովակի տակ h=0.1մ	Մ^3	6.0
4	Խրամուղու ավազով ետլիցք ձեռքով, տոփանումով	Մ^3	15.0
5	Խրամուղու ետլիցք տեղի բնահողով մեխանիզմով, տոփանումով	Մ^3	46.0
6	Ավելցուկային բնահողի բարձում ինքնաթափի վրա և տեղափոխում 5կմ	Մ^3	23.0
7	Պոլիպրոպիլենե խողովակների մոնտաժում խրամուղում Ø40 մմ	ԳԾՄ	72.0
8	Պոլիպրոպիլենե անկյունակներ Ø40մմ	ՀԱՏ	4
9	Պոլիպրոպիլենե փոխանցիչներ Ø40x25մմ	ՀԱՏ	2
10	Պոլիպրոպիլենե եռաբաշխիչ Ø40x40մմ	ՀԱՏ	1
11	Փական /վենտիլ/ Ø40մմ	ՀԱՏ	1
12	Ջրաչափական հանգույց /մասնագիրը նայիր թերթ-4/	ՀԱՆԳՈՒՅՑ.	
13	Ե/Բետոնե ջրամատակարարման հոր (հատակ, պատ, ծածկ) 1հատ	Մ^3 / կգ	0.8 / 48.0
14	Դիտահորի ջրամեկուսացում երկշերտ բիտումի մածուկով	Մ^2	11.0
15	Թուջե մտոց Ø700մմ	ՀԱՏ	1
16	Ջրագծի փորձարկում, ախտահանում, լվացում:	ԳԾՄ	72.0
17	Կտրում միացում գործող Ø50մմ պողպատե ջրագծին	ԿԵՏ	1
18			

ԱՐՏԱՔԻՆ ԿՈՅՈՒՂՈՒ ԱՇԽԱՏԱՆՔԱՅԻՆ ԾԱՎԱԼՆԵՐ

NN Ը/Կ	Աշխատանքների անվանումը	Չափ. միավոր	Քանակ
1	III կարգի բնահողի քանդում մեխանիզմով խրամուղում կողալցումով	Մ^3	183.0
2	III կարգի բնահողի քանդում ձեռքով խրամուղում կողալցումով	Մ^3	32.0
3	Ավազի նախապատրաստական շերտի փռում խողովակի տակ 0.1մ	Մ^3	14.0
4	Խրամուղու ավազով ետլիցք ձեռքով տոփանումով	Մ^3	48.0
5	Խրամուղու ետլիցք տեղի բնահողով մեխանիզմով, տոփանումով	Մ^3	134.0
6	Ավելցուկային բնահողի բարձում ինքնաթափի վրա և տեղափոխում 5 կմ	Մ^3	81.0
7	Պոլիվինիլքլորիդե կոյուղու անճնշում խողովակի մոնտաժում խրամուղում Ø150մմ փորձարկումով	ԳԾՄ	156.0
8	Ե/Բետոնե կոյուղու դիտահորի կառուցում Ø 1000մմ 8 հատ(հատակ, պատ, ծածկ)	Մ^3 / կգ	4.56 / 299.6
9	Բետոնե առվակի պատրաստում դիտահորի մեջ B12.5	Մ^3	1.6
10	Դիտահորերի պատերի մեկուսացում բիտումի մածուկով	Մ^2	35.0
11	Դիտահորի մտոցի շուրջը բետոնացում B12.5	Մ^3	0.8
12	Թուջե մտոց Ø700մմ	Հատ	8
13	Կոյուղագծի միացում գործող դիտահորին	Տեղ	1

Ն.Գ.Ճ.	Ա.ՆԱՁԱՐՅԱՆ		ՕԲ.ԱՆՎԱՆՈՒՄԸ ԳԵՂԱՐՔՈՒՆԻՔԻ ՄԱՐԶ,Ք.ՍԵՎԱՆ ԹԻՎ 2 «ՋԱՐԹՈՆՔ» ՄԱՆԿԱՊԱՐՏԵԶԻ ՀԻՄՆԱՆՈՐՈԳՄԱՆ ՆԱԽԱԳԻԾ			
ՆԱԽԱԳԾԵՑ	Է. ԽԱՉԱՏՐՅԱՆ			«ԱՍՔՄԵԴ դիզայն» ՍՊԸ		
			ԹԵՐԹԻ ԱՆՎԱՆՈՒՄԸ	ՕԲՅԵԿՏ	05/15	
ՍՏՈՒԳԵՑ			ԱՐՏԱՔԻՆ ՋՐԱՄԱՏԱԿԱՐԱՐՄԱՆ	ԹԵՐԹ	ՋԿ-2	ՓՈՒԼ ԱԳ
ՊԱՏՎԻՐԱՏՈՒ՝ (Հ. Տ. Ք. Հ.)			ԵՎ ԿՈՅՈՒՂՈՒ ԱՇԽԱՏԱՆՔԱՅԻՆ ԾԱՎԱԼՆԵՐ	ԹԵՐԹԵՐ	6	

ԳԼԽԱՎՈՐ ՀԱՏԱԿԱԳԻԾ Մ 1:400

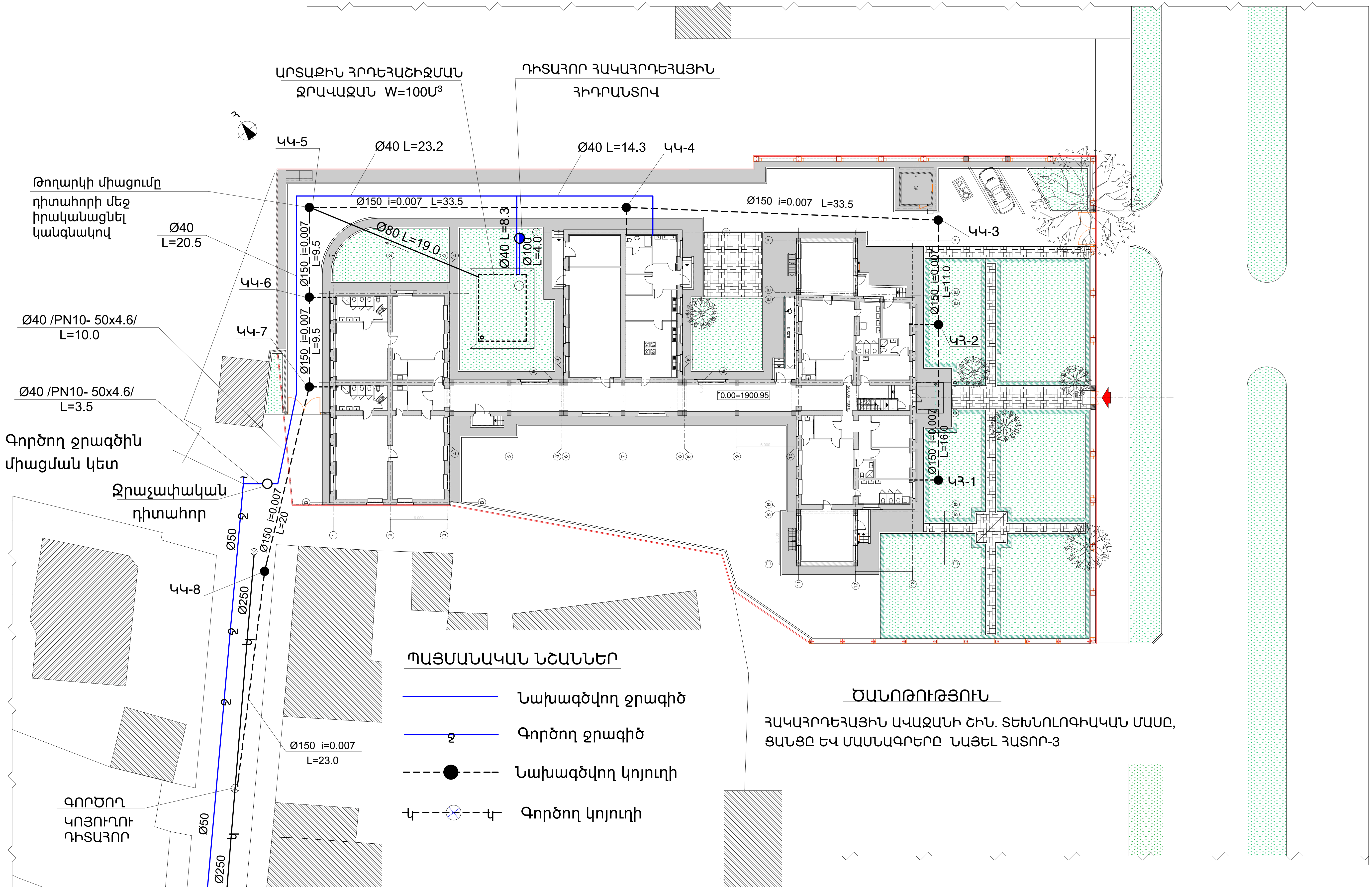

ՊԱՅՄԱՆԱԿԱՆ ՆՇԱՆՆԵՐ

- Նախագծվող ջրագիծ
- Գործող ջրագիծ
- Նախագծվող կոյուղի
- Գործող կոյուղի

ԾԱՆՈԹՈՒԹՅՈՒՆ

ՀԱԿԱՀՐԴԵՀԱՅԻՆ ԱՎԱԶԱՆԻ ՇԻՆ. ՏԵԽՆՈԼՈԳԻԱԿԱՆ ՄԱՍԸ, ՑԱՆՑԸ ԵՎ ՄԱՍՆԱԳՐԵՐԸ ՆԱՅԵԼ ՀԱՏՈՐ-3

Ն.Գ.Ճ.	Ա.ՆԱԶԱՐՅԱՆ	
ՆԱԽԱԳԾԵՑ	Է.ԽԱՉԱՏՐՅԱՆ	
ՍՏՈՒԳԵՑ		
ՊԱՏՎԻՐԱՏՈՒ	(Հ. Տ. Ք. Հ.)	

ՕԲ.ԱՆՎԱՆՈՒՄԸ
ԳԵՂԱՐՔՈՒՆԻՔԻ ՄԱՐԶ,Ք.ՍԵՎԱՆ ԹԻՎ 2 «ՔԱՐԹՈՒՆՔ» ՄԱՆԿԱՊԱՐՏԵԶԻ ՀԻՄՆԱՆՈՐՈԳՄԱՆ ՆԱԽԱԳԻԾ

ԹԵՐԹԻ ԱՆՎԱՆՈՒՄԸ
ԳԼԽԱՎՈՐ ՀԱՏԱԿԱԳԻԾ ՋԿ ԱՐՏԱՔԻՆ ՑԱՆՑԵՐՈՎ

«ԱՍՔՍԵԴ դիզայն» ՍՊԸ

ՕԲՅԵԿՏ	05/15		
ԹԵՐԹ	ՋԿ-3	ՓՈՒԼ	ԱԳ
ԹԵՐԹԵՐ	6		

ՋՐԱՉԱՓԱԿԱՆ ԴԻՏԱՀՈՐ

ԵՐԿԱԹԲԵՏՈՆԵ ՀԱՎԱՔՈՎԻ ԷԼԵՄԵՆՏՆԵՐԻՑ

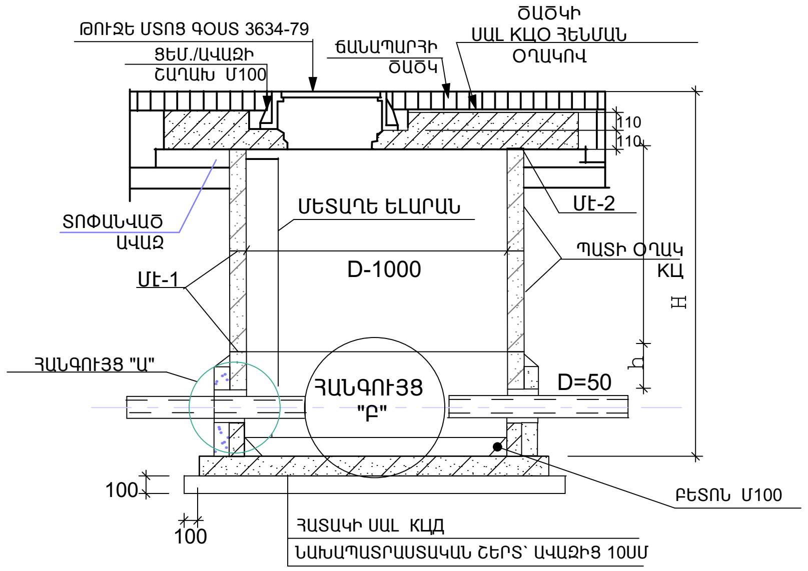

ՀԱՆԳՈՒՅՑ "Ա"

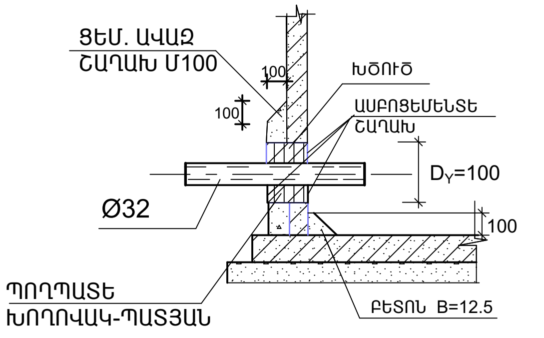

ՋՐԱՉԱՓԱԿԱՆ ԴԻՏԱՀՈՐԻ Ե/ Բ ԷԼԵՄԵՆՏՆԵՐԻ ԱՂՅՈՒՍԱԿ

NN ԴԻՏԱՀՈՐԻ ԸՍՏ ՀԱՏԱԿԱԳԾԻ	ԽՈՂՈՎԱԿԻ ԹԱՂՄԱՆ ԽՈՐՈՒԹՅՈՒՆԸ Մ	ԴԻՏԱՀՈՐԻ ԽՈՐՈՒԹՅՈՒՆԸ Մ	ԵՐԿԱԹԲԵՏՈՆԵ ԷԼԵՄԵՆՏՆԵՐ											
			ՀԱՏԱԿ		ԱՇԽԱՏԱՆՔԱՅԻՆ ՄԱՍ						ԾԱԾԿ			
			ՕՂՀ-10	ՕՂՀ-15	ՕՂ-10-6	ՕՂ 10-9Ա	ՕՂ15-6	ՕՂ15-9	ՕՂ15-6Ա	ՕՂ15-9Ա	ՕՂԾ1-10-1	ՕՂԾ1-15-1	ՕՂԾ1-15-2	ԸՆԴԱՄԵՆԸ
ՋՀ-1	1.10	1.30	1		2						1			
	ՔԱՆԱԿ		1		2						1			
ԲԵՏՈՆ	ՄԻԱՎՈՐ $Մ^3$		0.18		0.24	0.29	0.26	0.40	0.20	0.31	0.1	0.28	0.28	0.8 $Մ^3$
ԲԵՏՈՆ	ԸՆԴՀԱՆՈՒՐ $Մ^3$		0.18		0.48						0.1			
ԱՄՐԱՆ	ՄԻԱՎՈՐ $Մ^3$		9.8		11.5	14.2	8.1	13.2	20.6	31.9	14.9	9.8	38.9	48.0 ԿԳ
ԱՄՐԱՆ	ԸՆԴՀԱՆՈՒՐ $Մ^3$		9.8		23.0						14.9			

ՀԱՆԳՈՒՅՑ "Բ"

ՋՐԱՉԱՓԱԿԱՆ ՀԱՆԳՈՒՅՑ

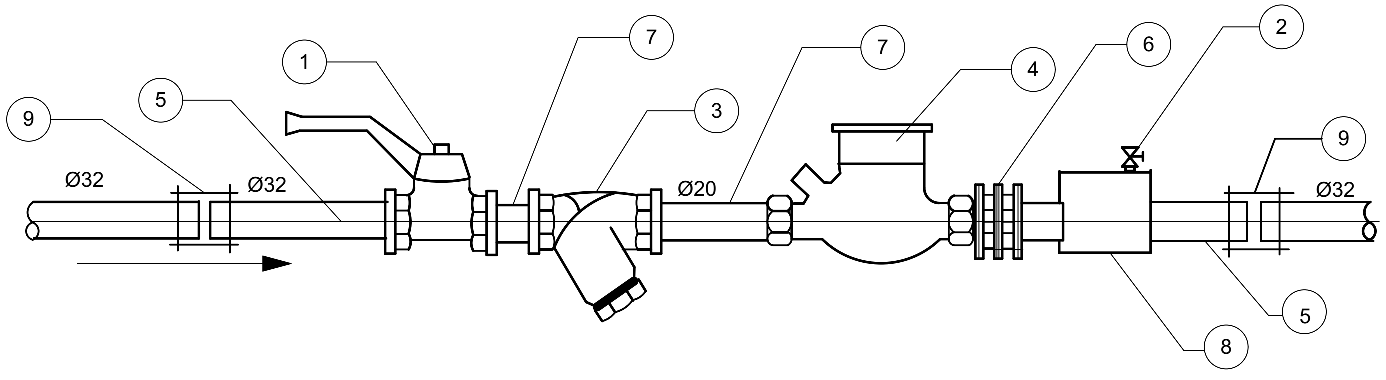

ՄԱՍՆԱԳԻՐ

Հ/Հ ը/կ	ԱՆՎԱՆՈՒՄ	ՉԱՓՄԱՆ ՄԻԱՎՈՐ	ՔԱՆԱԿ	ԾԱՆՈԹՈՒԹՅՈՒՆ
1	2	3	4	
1	Փական Ø32	հատ	1	Մոնտաժային երկարությունը 120մմ
2	Գնդային փական Ø10	հատ	1	
3	Ջրի քամիչ Ø 32	հատ	1	
4	Թիակավոր բազմաշիթ ջրաչափ Ø20	հատ	1	
5	Պողպատե խողովակ Ø32	գծմ	1.0	
6	Կցաշուրթային ճկուն ներդիր Ø32	հատ	1	
7	Պողպատե կարճախողովակ երկկողմանի պարուրակով 32x20	հատ	2	
8	Պողպատե կարճախողովակ Ø32	հատ	1	
9	Ճկուն կցորդիչ Ø32	հատ	2	
10	Պոլիէթիլենե խողովակների ջերմամեկուսացում Ø32	գծմ	3.0	

Ն.Գ.Ճ.	Ա.ՆԱԶԱՐՅԱՆ		ՕԲ.ԱՆՎԱՆՈՒՄԸ ԳԵՂԱՐՔՈՒՆԻՔԻ ՄԱՐԶ,Ք.ՍԵՎԱՆ ԹԻՎ 2 «ՋԱՐԹՈՆՔ» ՄԱՆԿԱՊԱՐՏԵԶԻ ՀԻՄՆԱՆՈՐՈԳՄԱՆ ՆԱԽԱԳԻԾ	
ՆԱԽԱԳԾԵՑ	Է. ԽԱՉԱՏՐՅԱՆ			«ԱՍՔՄԵԴ դիզայն» ՍՊԸ
			ԹԵՐԹԻ ԱՆՎԱՆՈՒՄԸ ՋՐԱՉԱՓԱԿԱՆ ԴԻՏԱՀՈՐ: ԿՏՐՎԱԾՔ, ՀԱՏԱԿԱԳԻԾ, ՄԱՍՆԱԳԻՐ	ՕԲՅԵԿՏ 05/15
ՍՏՈՒԳԵՑ				ԹԵՐԹ ՋԿ-4 ՓՈՒԼ ԱԳ
ՊԱՏՎԻՐԱՏՈՒ՝ (Հ. Տ. Ձ. Հ.)				ԹԵՐԹԵՐ 6

ԿՈՅՈՒՂԱԳԾԻ ԵՐԿԱՅՆԱԿԱՆ ԿՏՐՎԱԾՔ Մ1:50

Մ1:1000

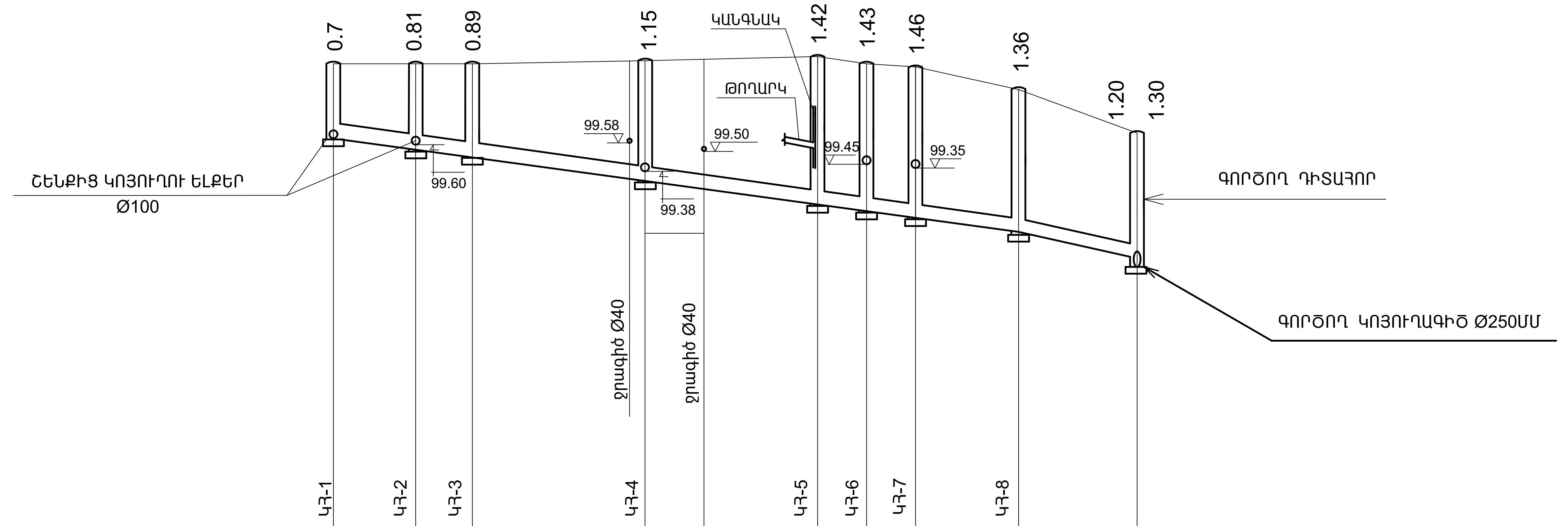

ԽՈՂՈՎԱԿԻ ՀԱՏԱԿԻ ԿԱՄ ԱՌՎԱԿԻ ՆԻՇԸ	1899.65	1899.54	1899.46	1899.23	1899.16	1898.99	1898.92	1898.86	1898.74	1898.65 1898.55
ՀՈՂԻ ՆԱԽԱԳԾԱՅԻՆ ՆԻՇԸ	1900.35	1900.35	1900.35	1900.38	1900.39	1900.41	1900.35	1900.32	1900.10	1899.85
ՀՈՂԻ ՆԻՇԸ										
ԽՈՂՈՎԱԿԻ ՆՅՈՒԹԸ, ՏՐԱՄԱԳԻԾԸ ԵՎ ՄԵԿՈՒՍԱՑՈՒՄԸ	ՊՈԼԻՎԻՆԻԼՔԼՈՐԻԴԵ ԽՈՂՈՎԱԿ D=150ՄՄ									
ԵՐԿՐԱԲԱՆԱԿԱՆ ՏՎՅԱԼՆԵՐ	0.00-1.10 §24բ					1.1-2.3 §34դ				
ԹԵՔՈՒԹՅՈՒՆԸ / ՀԵՌԱՎՈՐՈՒԹՅՈՒՆԸ	0.007 / 133.0								0.008 / 23.0	
ՀԵՌԱՎՈՐՈՒԹՅՈՒՆԸ	16.0	11.0	33.5	11.5	22.0	9.5	9.5	20.0	23.0	
ՆՇԱԿԵՏԵՐ										
ԱՆԿՅԱՆ ԵՎ ՀՈՐԵՐԻ ՀԱՄԱՐՆԵՐ	ԿՀ-1 Ø150 16.0	ԿՀ-2	ԿՀ-3 Ø150 33.5	ԿՀ-4 Ø150 33.5		ԿՀ-5 Ø150 9.5	ԿՀ-6 9.5	ԿՀ-7 20.0	ԿՀ-8 Ø150 23.0	

ԿՈՅՈՒՂԱԳԾԵՐԻ ԽՐԱՄՈՒՂՈՒ ԸՆԴԼԱՅՆԱԿԱՆ ԿՏՐՎԱԾՔ

Մ1:50

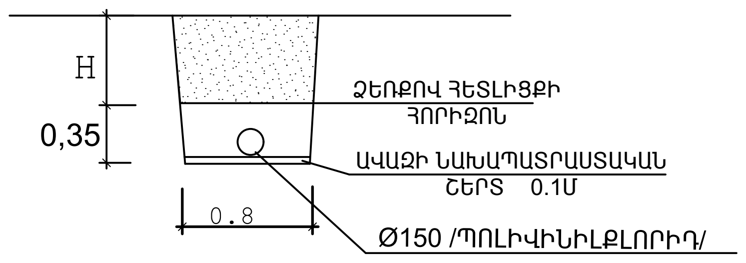

Ն.Գ.Ճ.	Ա.ՆԱԶԱՐՅԱՆ		ՕԲ.ԱՆՎԱՆՈՒՄԸ: ԳԵՂԱՐՔՈՒՆԻՔԻ ՄԱՐԶ,Ք.ՍԵՎԱՆ ԹԻՎ 2 «ՔԱՐԹՈՆՔ» ՄԱՆԿԱՊԱՐՏԵԶԻ ՀԻՄՆԱՆՈՐՈԳՄԱՆ ՆԱԽԱԳԻԾ
ՆԱԽԱԳԾԵՑ	Է. ԽԱՉԱՏՐՅԱՆ		
			ԹԵՐԹԻ ԱՆՎԱՆՈՒՄԸ: ԿՈՅՈՒՂԱԳԾԻ ԵՐԿԱՅՆԱԿԱՆ ԿՏՐՎԱԾՔ: ԿՈՅՈՒՂԱԳԾԻ ԽՐԱՄՈՒՂՈՒ ԸՆԴԼԱՅՆԱԿԱՆ ԿՏՐՎԱԾՔ
ՍՏՈՒԳԵՑ			
ՊԱՏՎԻՐԱՏՈՒ	(Հ. Տ. Ջ. Հ.)		

«ԱՍՔՄԵԴ դիզայն» ՍՊԸ			
ՕԲՅԵԿՏ	05/15		
ԹԵՐԹ	ՋԿ-5	ՓՈՒԼ	ԱԳ
ԹԵՐԹԵՐ	6		

ԿՈՅՈՒՂՈՒ ԴԻՏԱՀՈՐ
ՋՐԻ ԳՐՈՒՆՏՆԵՐԻ ՀԱՄԱՐ

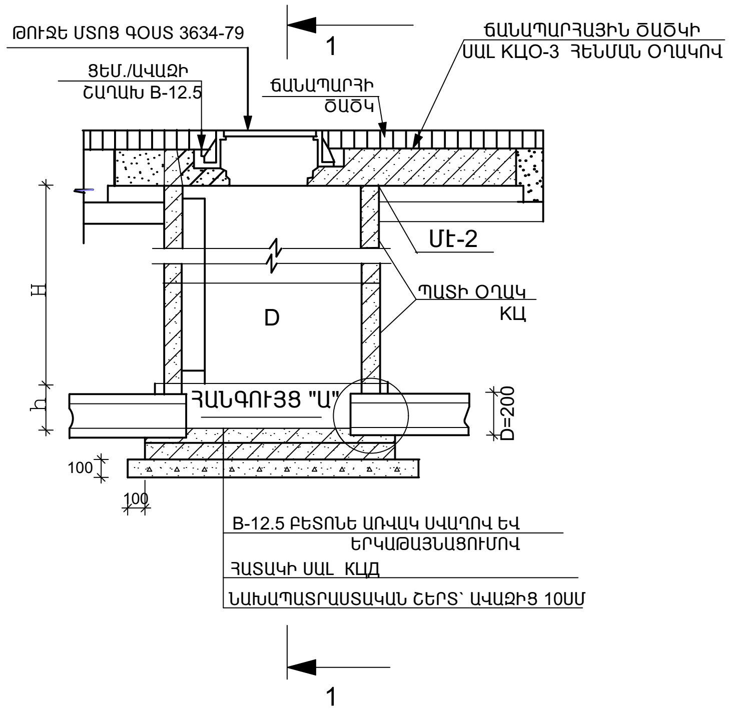

ԿՏՐՎԱԾՔ 1-1

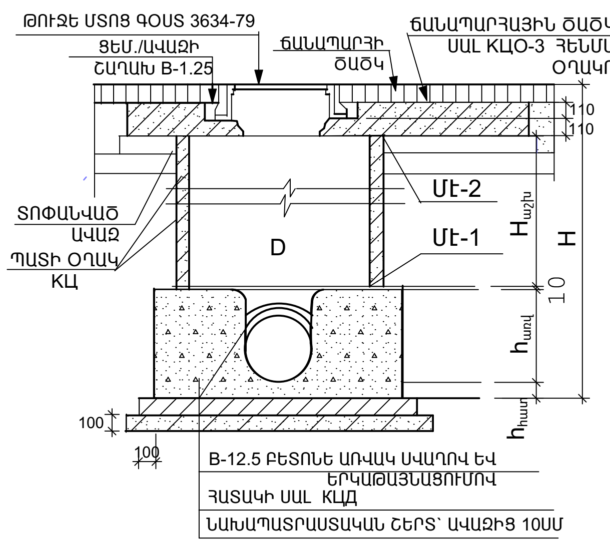

ԿՈՅՈՒՂՈՒ ԴԻՏԱՀՈՐԵՐԻ Ե/ Բ ԷԼԵՄԵՆՏՆԵՐԻ ԱՂՅՈՒՍԱԿ

NN ԴԻՏԱՀՈՐԻ ԸՍՏ ՀԱՏԱԿԱԳԾԻ	ԽՈՂՈՎԱԿԻ ԹԱՂՄԱՆ ԽՈՐՈՒԹՅՈՒՆԸ Մ	ԵՐԿԱԹԲԵՏՈՆԵ ԷԼԵՄԵՆՏՆԵՐ									
		ՀԱՏԱԿ		ԱՇԽԱՏԱՆՔԱՅԻՆ ՄԱՍ				ԾԱԾԿ			
		ՕՂՀ-10	ՕՂՀ-15	ՕՂ-10-6	ՕՂ 10-9	ՕՂ15-6	ՕՂ15-9	ՕՂԾ1-10-1	ՕՂԾ1-15-1	ՕՂԾ1-15-2	
ԿՀ-1	0.70	1		1				1			
ԿՀ-2	0.81	1		1				1			
ԿՀ-3	0.89	1			1			1			
ԿՀ-4	1.15	1			1			1			
ԿՀ-5	1.42	1		1	1			1			
ԿՀ-6	1.43	1		1	1			1			
ԿՀ-7	1.46	1			1			1			
ԿՀ-8	1.36	1		2				1			
ՔԱՆԱԿ		8		7	5			8			ԸՆԴԱՄԵՆԸ
ԲԵՏՈՆ	ՄԻԱՎՈՐ Մ³	0.18	0.38	0.16	0.24	0.27	0.40	0.1	0.27	0.27	4.56 Մ³
ԲԵՏՈՆ	ԸՆԴՀԱՆՈՒՐ Մ³	1.44		1.12	1.20			0.8			
ԱՄՐԱՆ	ՄԻԱՎՈՐ Մ³	14.4	32.7	5.4	8.2	7.2	10.70	13.2	26.7	35.8	299.6 ԿԳ
ԱՄՐԱՆ	ԸՆԴՀԱՆՈՒՐ Մ³	115.2		37.8	41.0			105.6			

ՀԱՆԳՈՒՅՑ "Ա"

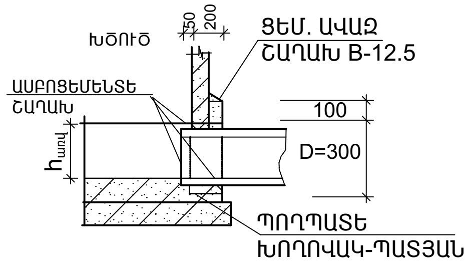

ԿՈՅՈՒՂԱԳԾԵՐԻ ԽՐԱՄՈՒՂՈՒ ԸՆԴԼԱՅՆԱԿԱՆ
ԿՏՐՎԱԾՔ Մ1:50

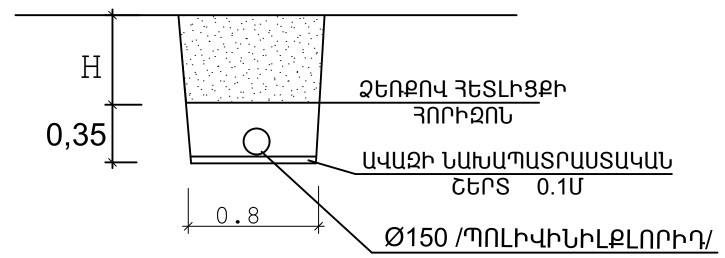

ՋՐԱԳԾԻ ԽՐԱՄՈՒՂՈՒ ԸՆԴԼԱՅՆԱԿԱՆ
ԿՏՐՎԱԾՔ Մ1:50

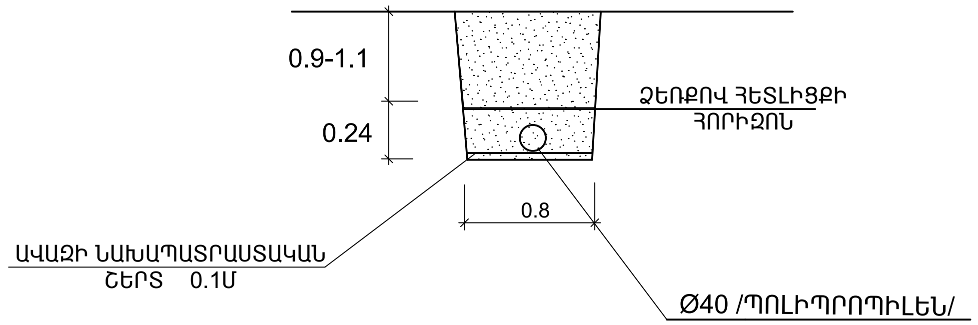

Ն.Գ.Ճ.	Ա.ՆԱԶԱՐՅԱՆ		ՕԲ.ԱՆՎԱՆՈՒՄԸ ԳԵՂԱՐՔՈՒՆԻՔԻ ՄԱՐԶ,Ք.ՍԵՎԱՆ ԹԻՎ 2 «ՋԱՐԹՈՆՔ» ՄԱՆԿԱՊԱՐՏԵԶԻ ՀԻՄՆԱՆՈՐՈԳՄԱՆ ՆԱԽԱԳԻԾ
ՆԱԽԱԳԾԵՑ	Է. ԽԱՉԱՏՐՅԱՆ		
			ԹԵՐԹԻ ԱՆՎԱՆՈՒՄԸ
ՍՏՈՒԳԵՑ			ԿՈՅՈՒՂՈՒ ԴԻՏԱՀՈՐԵՐԻ ԿՏՐՎԱԾՔՆԵՐ, ՀԱՏԱԿԱԳԻԾ, Ե/Բ ԷԼԵՄԵՆՏՆԵՐԻ ԱՂՅՈՒՍԱԿ
ՊԱՏՎԻՐԱՏՈՒ	(Հ. Տ. Զ. Հ.)		

ASKMED design
«ԱՍՔՄԵԴ դիզայն» ՍՊԸ

ՕԲՅԵԿՏ	05/15		
ԹԵՐԹ	ՋԿ-6	ՓՈՒԼ	ԱԳ
ԹԵՐԹԵՐ	6		